# スピードコントロールモーター

## 15W

**□70㎜……30分定格**

**レバーシブル**
**セパレートタイプ**

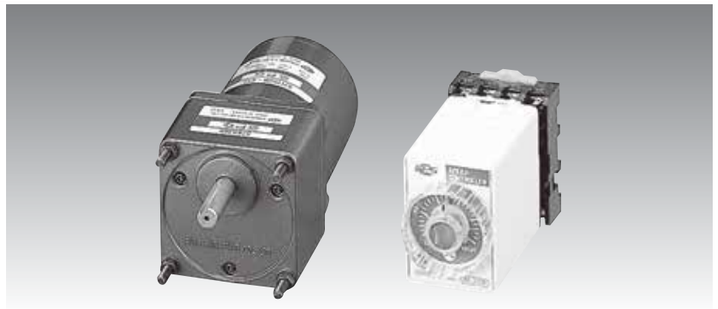

## ■ モーター

| 品　番 | 価　格 | 適用コントローラ | | 出力 | 電圧 | 周波数 | 起動トルク | 許容トルク | | 速度範囲 | コンデンサ | モーター |
|---|---|---|---|---|---|---|---|---|---|---|---|---|
| | | 品　番 | 価　格 | | | | | 1200rpm | 90rpm | | 容量 | 重量 |
| | | | | W | V | Hz | N-m | N-m | N-m | rpm | μF | Kg |
| S7R15GC-S 12 | **7,750** | SRC 02 | **8,600** | 15 | 単相100 | 50 | 0.080 | 0.105 | 0.050 | 90-1400 | 6.0 | 1.12 |
| | | | | | | 60 | | 0.080 | | 90-1700 | | |
| S7R15GD-S 12 | **7,950** | SRD 02 | **8,850** | 15 | 単相200 | 50 | 0.080 | 0.105 | 0.050 | 90-1400 | 1.5 | 1.12 |
| | | | | | | 60 | | 0.080 | | 90-1700 | | |

## ■ ギヤヘッド　S7KA□B1（ボールベアリングタイプ）　S7KA□B（ボールベアリング＋メタル　ミックスタイプ）

| 減速比（1／□） | | 3 | 3.6 | 5 | 6 | 7.5 | 9 | 10 | 12.5 | 15 | 18 | 20 | 25 | 30 | 36 | 40 | 50 | 60 | 75 | 90 | 100 | 120 | 150 | 180 | 200 |
|---|---|---|---|---|---|---|---|---|---|---|---|---|---|---|---|---|---|---|---|---|---|---|---|---|---|
| 価　格 | S7KA□B1 | **5,300** | | | | | | | | | | **5,800** | | | | | **6,400** | | | | | | | | |
| | S7KA□B | **3,020** | | | | | | | | | | **3,280** | | | | | **3,530** | | | | | | | | |
| 50HZ | rpm | 500 | 416 | 300 | 250 | 200 | 166 | 150 | 120 | 100 | 83 | 75 | 60 | 50 | 41 | 37 | 30 | 25 | 20 | 16 | 15 | 12 | 10 | 8 | 7.5 |
| | N-m | 0.31 | 0.38 | 0.53 | 0.64 | 0.79 | 0.95 | 1.06 | 1.32 | 1.59 | 1.90 | 1.90 | 2.37 | 2.85 | 3.42 | 3.81 | 4.28 | 4.90 | 4.90 | 4.90 | 4.90 | 4.90 | 4.90 | 4.90 | 4.90 |
| 60HZ | rpm | 600 | 500 | 360 | 300 | 240 | 200 | 180 | 144 | 120 | 100 | 90 | 72 | 60 | 50 | 45 | 36 | 30 | 24 | 20 | 18 | 15 | 12 | 10 | 9 |
| | N-m | 0.29 | 0.35 | 0.50 | 0.60 | 0.75 | 0.89 | 0.99 | 1.25 | 1.49 | 1.79 | 1.79 | 2.24 | 2.68 | 3.22 | 3.58 | 4.02 | 4.83 | 4.90 | 4.90 | 4.90 | 4.90 | 4.90 | 4.90 | 4.90 |
| 重　量 | kg | 0.38 | | | | | | | | | | 0.47 | | | | | 0.52 | | | | | | | | |

●ギヤヘッド品名□の中は減速比を表します。
●ギヤヘッドと組合わせた場合の許容トルクです。
●減速比 1/10 の中間ギヤヘッドを接続した場合の許容トルクは4.90N-mです。
●回転方向は□の色がモーターの回転方向と同一方向で、他は反対方向です。
●回転数はモーターの同期回転数（50HZ：1500rpm　60HZ：1800rpm）を基準として減速比で割って計算しました。
●実際の回転数は負荷の大きさによって、表示された数値より2～20%低くなります。

●中間ギヤヘッド

| 品　番 | S7GX10B |
|---|---|
| 減速比 | 10 |
| 価　格 | **5,300** |
| 重　量　kg | 0.32 |

## ■ 外形図

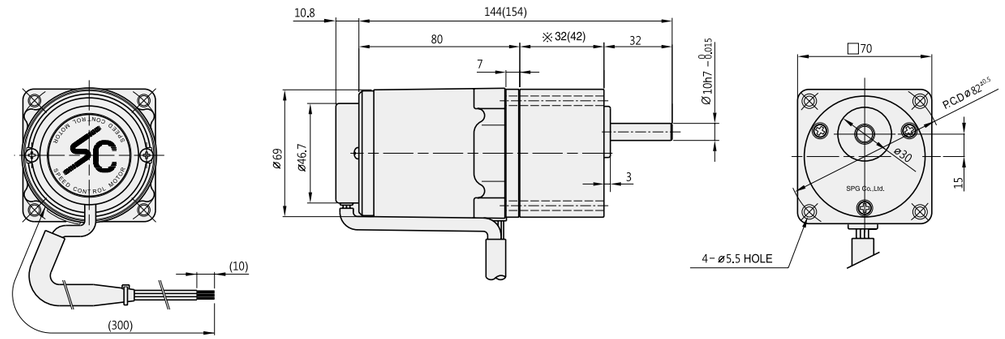


＊ギヤヘッド部　S7KA 3B1（B）～18B1（B）の寸法、（　）の値はS7KA 20B1（B）～200B1（B）の寸法を表す。

●ギヤヘッド出力軸仕様

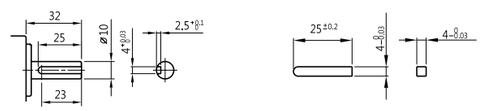


●中間ギヤヘッド

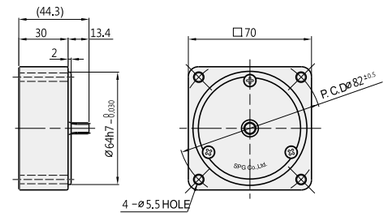

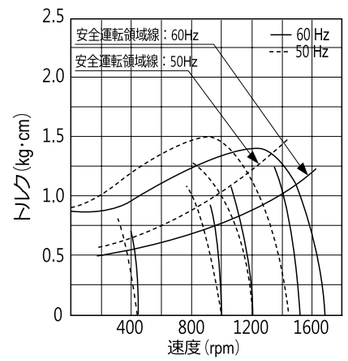
## ■ N-T曲線