軽荷重タイプ

● WI-40FP

● WI-40S

● WIS-40FP

● WIS-40S

品番	価格	1ヶ当り 許容荷重 (kg)	4ヶ当り 推奨最大荷重 (kg)	使用温度	重量 (kg)
WI-40FP	2,400	50	100	-10～+90℃	0.38
WI-40S	2,400				0.37
WIS-40FP	9,700	100	200		0.65
WIS-40S	9,700				0.66

▼ WI-40FP,WIS-40FP

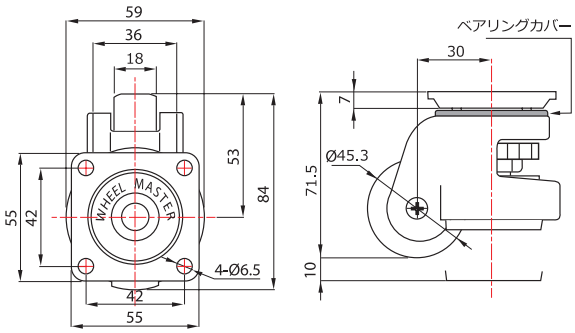

▼ WI-40S,WIS-40S

（単位：mm）

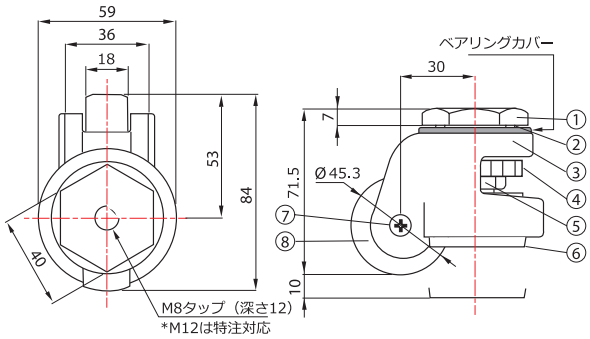

● 材 質

NO	名 称	材 質（仕 上）			
		WIタイプ		WIS タイプ	
1	上部プレート	SPHC	(亜鉛メッキ)	SUS304	(バレル処理)
2	ボール	STB2	(ニッケルクロムメッキ)	SUS304	(研磨処理)
3	本体	ADC8	(粉体塗装：アイボリー)	SUS304	(バレル処理)
4	ハンドル	ABS/ナイロン 6	(赤)	ABS/ナイロン 6	(赤)
5	レベラー(M8)	SM45C	(亜鉛メッキ)	SUS304	
6	ゴム足	NBR	(黒)	NBR	(黒)
7	ピン	SM45C	(亜鉛メッキ)	SUS304	
8	ホイール	ナイロン 6	(黒)	ナイロン 6	(黒)

※ ホイール材質はポリウレタン、MCナイロンも対応可能です。
※ WI-40S、WIS-40S 取付専用スパナあります。（品番：S-40 スパナ40mm）