圧力計

圧縮空気圧　: 0~1MPa
精度　: ±2.5% フルスケール
材質　: 真鍮, ABS, PMMA
重量　: 58g (ナット付), 52g (ナットなし)

特徴

- ✔ 高品質・長寿命
- ✔ G1/8オネジ, M5メネジ兼用
- ✔ オネジ部テフロンコーティング処理（シール不要）
- ✔ パネルに直接取付可能

品番表示

品番	仕様	重量(g)
VTPG -18 + N	ナット付	58
VTPG -18	ナットなし	52

寸法

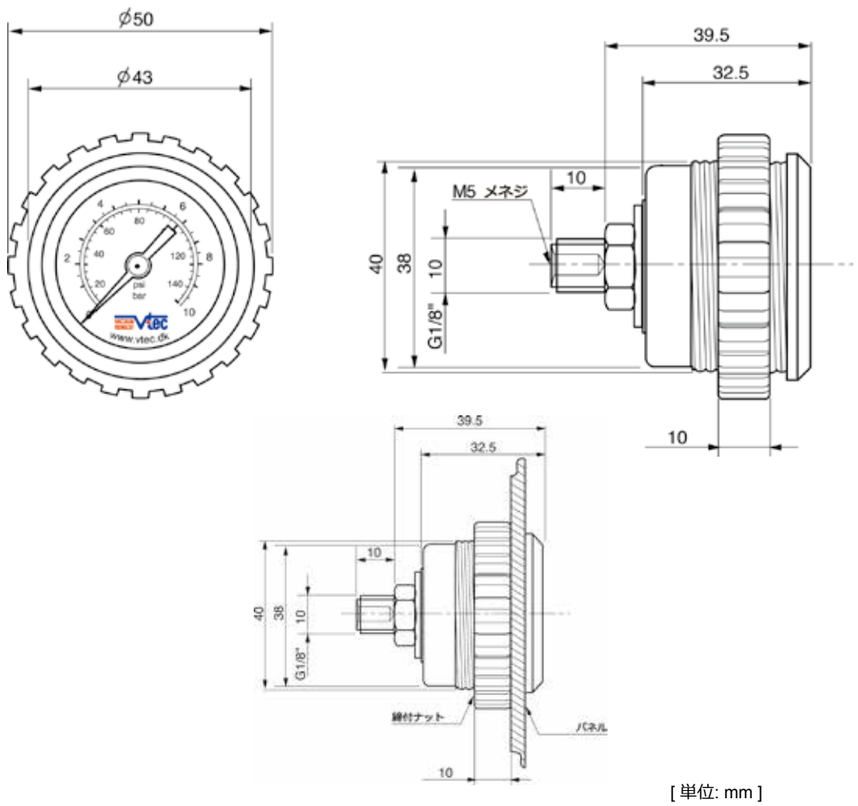

[単位: mm]

真空計

真空度　: 0 ~ -100kPa (0 ~ -760mmHg)
精度　: ±1.6% フルスケール
材質　: 真鍮, ABS, PMMA
重量　: 58g (ナット付), 52g (ナットなし)

特徴

- ✔ 高品質・長寿命
- ✔ G1/8オネジ, M5メネジ兼用
- ✔ オネジ部テフロンコーティング処理（シール不要）
- ✔ パネルに直接取付可能

品番表示

品番	仕様	重量(g)
VTG -18 + N	ナット付	58
VTG -18	ナットなし	52

寸法

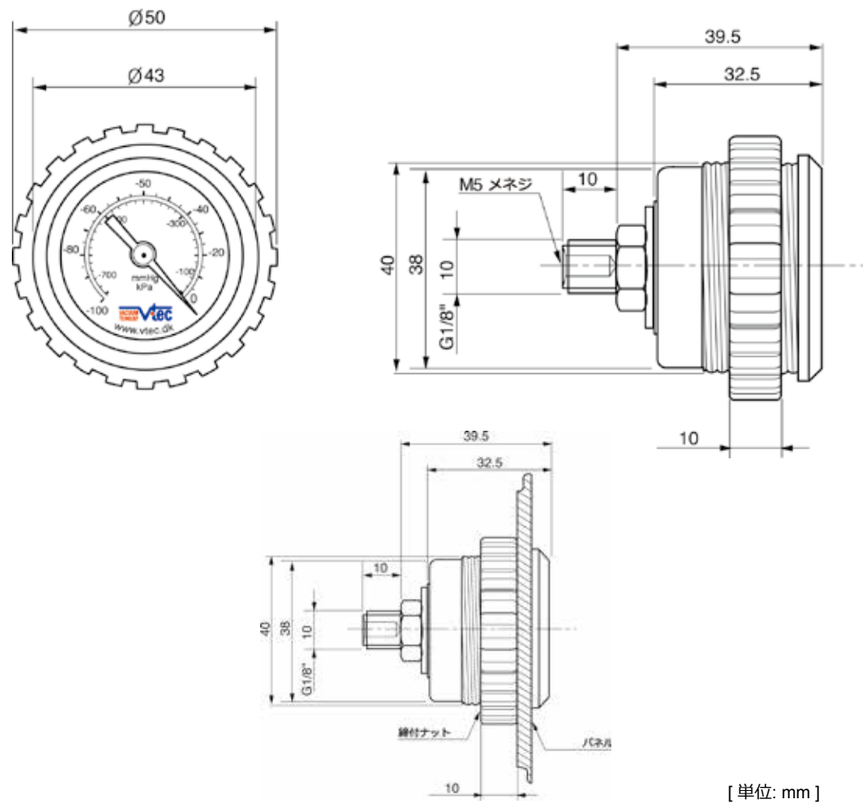

[単位: mm]